Úživateľský manuál

CARBON V2

www.erevolution.eu

Obsah:

Úvod 1.0..... 3
Predstavenie V2 1.1..... 3
Obsah balenia 1.2..... 3
Technické údaje 1.3..... 3
Používanie 2.0..... 4
Popis jednotlivých častí 2.1..... 4
Montáž (zloženie elektrickej kolobežky)2.2..... 5
Smart aplikácia pre Carbon V2 2.3..... 6
Prvá jazda 2.4..... 8
Rýchle zloženie 2.5..... 8
Nabíjanie 2.6..... 9
Tempomat 2.7..... 10
Plynulosť chodu/úprava odchýlok 2.8..... 10
Servis a údržba 3.0..... 11
Ovládanie 3.1..... 11
Nabíjanie 3.2..... 11
Batéria 3.3..... 12
Záruka 4.0..... 13

1. Úvodné slovo o SXT Carbon V2

1.1 Predstavenie SXT Carbon V2

Teší nás, že ste sa rozhodli pre elektrickú kolobežku SXT Carbon V2, ktorá je k dispozícii v troch rôznych variantoch.

Štýlová elektrická kolobežka je vynikajúca pre využitie na krátke trasy, napr. do školy alebo mestskú prepravu. Pôsobí luxusne, je možné ju ľahko zložiť a vziať sebou. Kolobežka Vám určite prinesie množstvo zábavy.

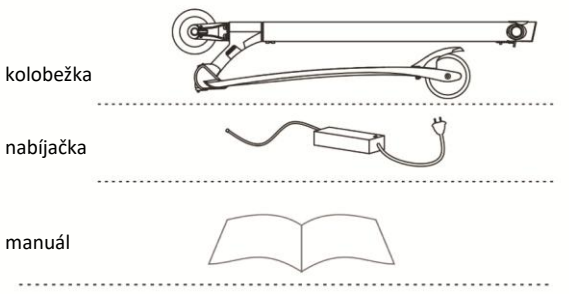

Dojazd	25 km	30 km	40 km
Najvyššia rýchlosť	10-22 km/h	10-25 km/h	10-28 km/h
Váha (netto)	7 kg	7,2 kg	7,5 kg
Batéria	240 W	270 W	315 W (LG)
Farba	Čierna/biela	Čierna/biela/červená/modrá/zelená	Čierna/biela/červená/modrá/zelená
Rozmery	950 x 380 x 1040 mm		
Tempomat	Zapne sa automaticky po 5 sekundách pri konštantnej rýchlosti		
Aplikácia	Electisan TM 1.0		
Brzdy	Elektro-magneticka + mechanická		
Procesor	FOC Vector CPU		
Kolesá	5“ gumené		
Čas nabíjania	3-5 hodín		
Motor	36V 250W bezkefový motor		

2. Použitie (2.1 popis jednotlivých častí)

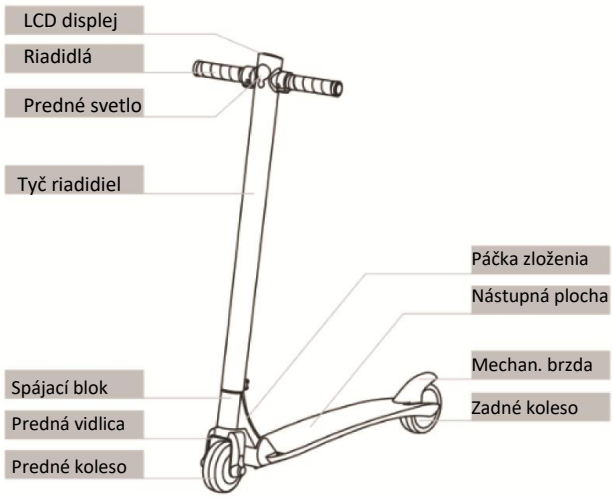

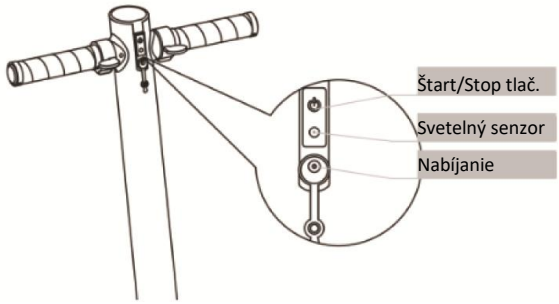

2.2 Montáž (zloženie elektrickej kolobežky)

1. Položte kolobežku na Zem, potlačte uzáver a zároveň potiahnite riadidlá ľahko smerom hore, viď obrázok.

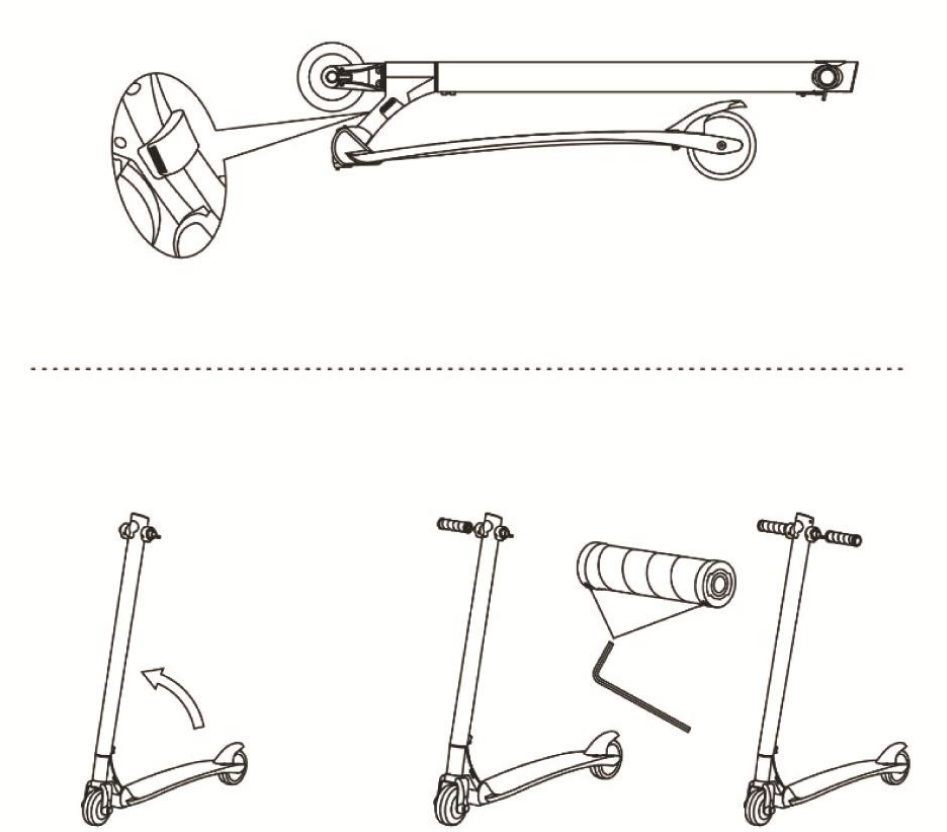

2. Podržte riadidlá pevne rukami a ťahajte ich vertikálne smerom k Zemi. Ťahajte až kým nezačujete „kliknutie“ ktoré znamená, že mechanizmus je zaistený.

3. Otočte rukoväte riadidiel v smere hodinových ručičiek. Dve skrutky na pravej a ľavej strane držiaka riadidiel musia byť utiahnuté s 3 mm 6-hranným klúčom.

Po dokončení zloženia urobte test - štart/stop tlačítko.
Každá kolobežka je továrensky prednastavená na jeden rýchlostný stupeň. V prípade, že chcete využívať via stupňov, prosím stiahnite si aplikáciu „Electisan“.

2.3 Smart aplikácia pre kolobežku SXT Carbon V2

1. Potrebujete k tomu chytrý telefón s operačným systémom IOS alebo Android, aby ste si mohli stiahnuť aplikáciu „electisan“. Do vyhľadávacieho poľa zadajte „electisan“ buď cez Appstore resp. Playstore, prípadne oskenujte QR-kód.

2. Otvorte aplikáciu a zaregistrujte sa.

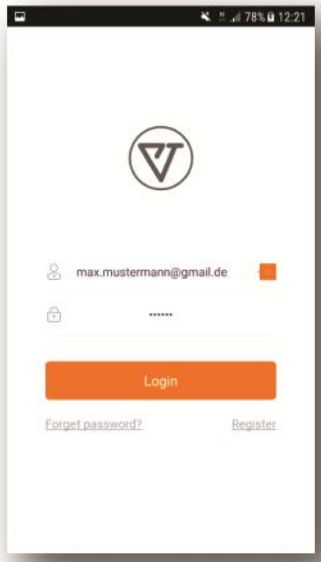

2. Po spustení zabliká priebežne symbol Bluetooth, ako ukazuje obrázok 1. Keď stlačíte Šart, dostanete sa k obrázku 2, čo znamená, že kolobežka sa snaží nadviazať spojenie cez Bluetooth.

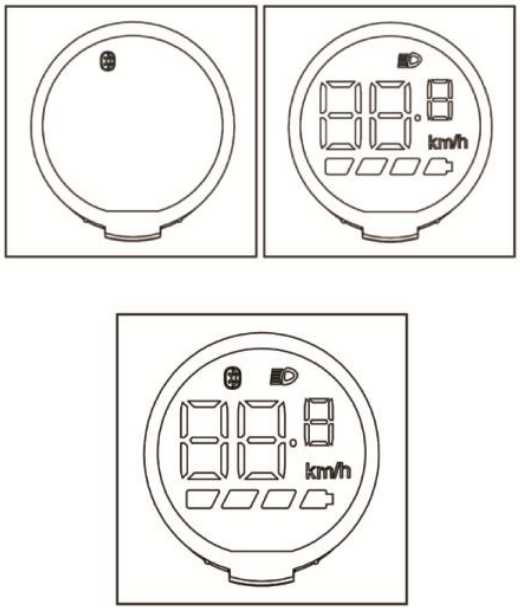

3. Kliknite na „Electisan-Symbol“ na „Search“, aby ste nadviazali spojenie. Úspešné nadviazané spojenie bude oznámené tónom. Od tohto momentu bude symbol Bluetooth priebežne svietiť.

4. Obsluha aplikácie chytrým telefónom:
Obrázok 1: Prispôsobenie rýchlosti, zmena rýchlostných stupňov a odpojenie
Obrázok 2: Informácie o elektrickej kolobežke
Obrázok 3: Nastavenia

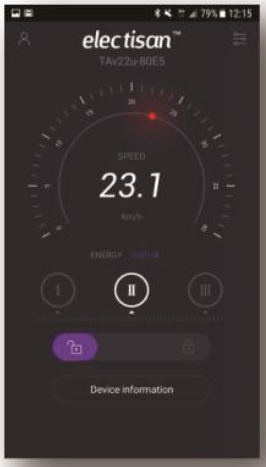

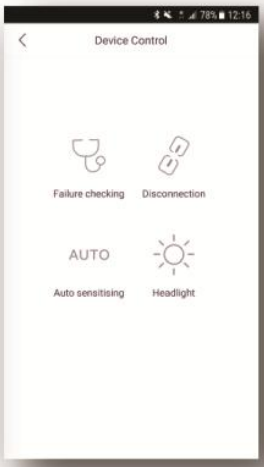

2.4 Prvá jazda

Keď chcete čo najrýchlejšie získať dôveru pri jazde elektrickou kolobežkou Carbon V2, mali by ste prvú jazdu vykonať v prostredí bez akýchkoľvek prekážok. Pred prvou jazdou by ste sa mali uistiť, že všetky časti riadne fungujú. Keď stlačíte tlačítko Štart/Stop, displej sa rozsvieti. Na začiatku sa zobrazí len symbol Bluetooth, ale ak opakovane zatlačíte na tlačítko Štart/Stop, zobrazí sa viacero informácií (indikátor batérie, svetlo, rýchlosť, atď.). Až od tohto momentu môžete jazdiť. Ak stlačíte tlačítko rýchlosť (na pravej strane), sledujte či kolobežka nevydáva nejaké nezvyčajné zvuky a uistite sa, že všetko funguje správne. Skontrolujte brzdy jazdou pri nižšej rýchlosti a stlačte tlačítko brzdy vľavo. Rovnako skontrolujte aj brzdu na zadnom kolese tým, že na ňu zatlačíte. Keď skontrolujte všetky tieto funkcie, môžete elektrickú kolobežku ďalej používať.

2.5 Rýchle zloženie

1. Otvorte uzáver a držte riadidlá, aby ste mohli kolobežku zatlačiť smerom dole. Následne zložte kolobežku dole, viď obrázok.

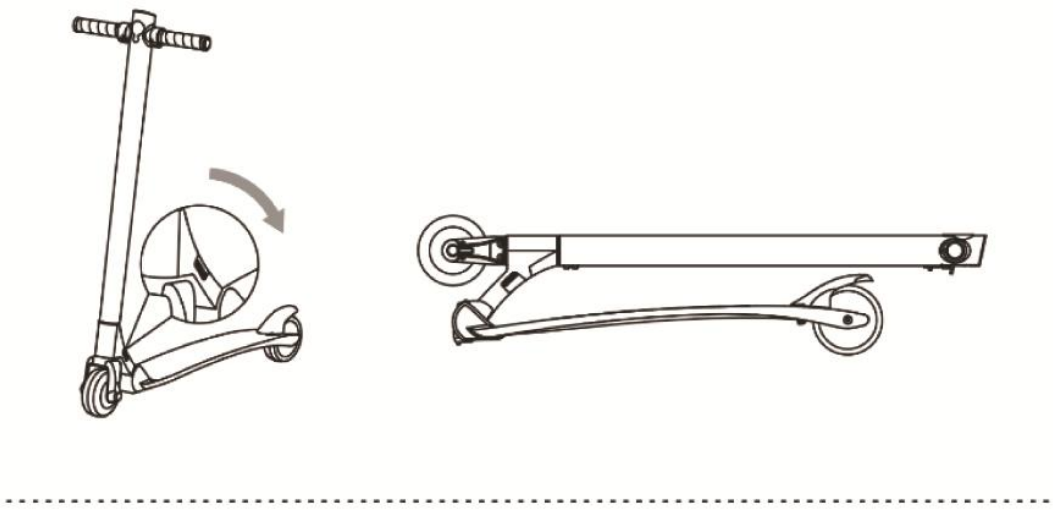

2.4 Nabíjanie

1. Keď pripojíte nabíjačku z oboch strán, bude LED svietiť na červeno. Batéria je plne nabitá, keď svieti na zeleno. Po nabití môže nabíjačku odpojiť a zavrieť uzáver.

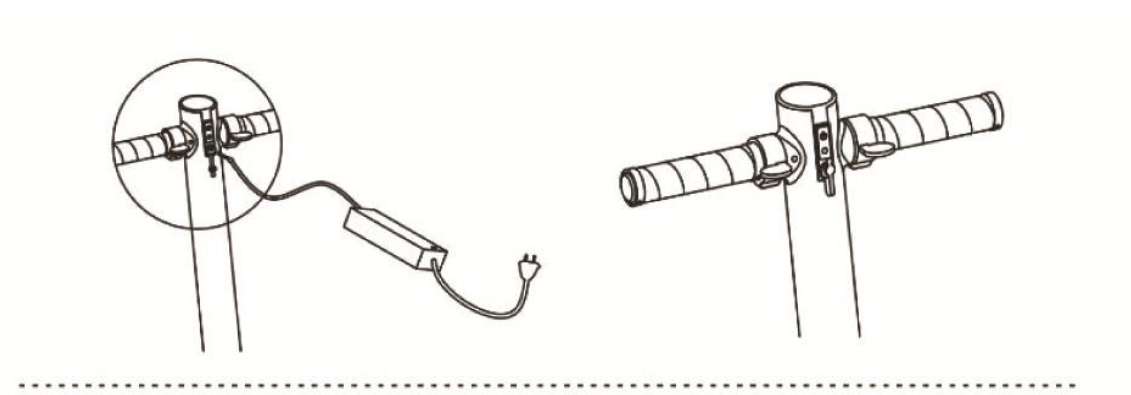

2. Čas nabíjania: elektrická kolobežka sa nabíja pri teplote 10 °C - 50 °C s priloženou nabíjačkou približne 2-3 hodiny.
3. Táto nabíjačka má v sebe poistku proti prebitiu, ktorá pri vysokom prúde môže byť poškodená. Nabíjací prúd musí byť nižší ako 2A. Dlhodobé nabíjanie pri vysokom napätí môže viesť v k poškodeniu alebo skráteniu životnosti batérie.

2.5 Tempomat

Tempomat drží konštantú rýchlosť, bez toho aby jazdec musel pridávať. Pre aktivovanie tejto funkcie musíte rukoväť podržať na 5-6 sekúnd. Pre deaktiváciu použite elektromagnetickú brzdu.

2.6 Plynulosť chodu / úprava odchýlok

Každá zložená kolobežka má určité odchýlky. V prípade že ohýbaná časť počas jazdy vykazuje príliš veľkú odchýlku (vôlu), odporúčame dotiahnuť skrutky skrutkovačom. Nepriťahujte skrutky príliš pevne, inak môže skladací čap uviaznuť.

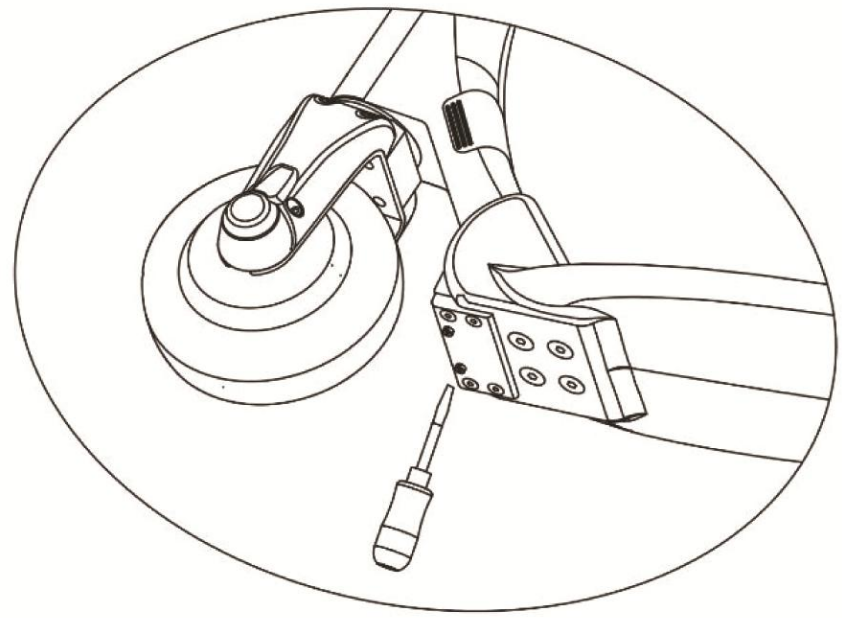

3. Servis údržba

3.1 Obsluha

1. Prosím používajte elektrickú kolobežku správnym spôsobom. Pre bezpečnú jazdu prosím používajte ochrannú výbavu (helma, chrániče kolien a lakťov, a pod.)
2. Prosím používajte len mäkké materiály na čistenie povrchu elektrickej kolobežky. Neoplachujte vodou.
3. Prosím znížte rýchlosť, keď sa blížite k pádu.
4. Prosím nepoužívajte elektrickú kolobežku v daždi a snehu a nejazdite po hlbokých mlákach.
5. Prosím nepoužívajte pre túto kolobežku žiadne náhradné diely ako nabíjačka a pod., ktoré nie sú dodané tým istým výrobcom. Vyhnete sa tak možným poškodeniam.
6. Nesnažte sa elektrickú kolobežku sami opravovať. V prípade, že je pokazená, obráťte sa na vášho najbližšieho predajcu.
7. Nepoužívajte kolobežku na miestach kde je vstup zakázaný.
8. Nepoužívajte kolobežku na miestach, kde je riziko poškodenia, napr. v bahne, cesty s prasklinami, kaluže od 3 cm, nerovné ulice, atď.
9. Nejazdite kolobežkou po schodoch ani neskúšajte žiadne akrobatické kúsky alebo skoky. Nejazdite po hrboľatom teréne a nerovných uliciach.
10. Nedovoľte jazdiť deťom mladším ako 14 rokov a osobám starším ako 65 rokov.
11. Nedovoľte jazdiť kolobežkou tehotným ženám, podnapitím, psychicky chorým, pacientom po infarkte alebo telesne postihnutým. Výrobca ani distribútor nezodpovedá za akékoľvek škody alebo závady, ktoré vzniknú následkom nerešpektovania vyššie uvedených bodov.

3.2 Nabíjanie

1. Zavrite bezpečnostný uzáver potom čo je kolobežka plne nabitá.
2. Prosím držte ju mimo dosahu detí počas nabíjania.
3. Prosím nepoužívajte žiadne nabíjačky iných typov a značiek.
4. Prosím nerozoberajte nefunkčnú nabíjačku. Namiesto toho kontaktujte vášho predajcu.
5. Prosím nabíjajte kolobežku v uzavretej, suchej a dobre odvetranej miestnosti.

3.3 Batéria

1. Prosím skladujte batériu ďaleko od korózneho prostredia alebo miest, kde by mohol vzniknúť výbuch alebo požiar.
2. Prosím neodstraňujte ani inak nepoškodzujte etiketu.
3. Prosím neodstraňujte kryt batérie aby ste nepoškodili vnútorné časti. Spojte sa s vašim predajcom v prípade, že batéria sa nedá nabiť.
4. V prípade, že kolobežku dlhodobe nepoužívate, nabite ju každých 20-30 dni, avšak minimálne raz za mesiac, aby ste udržovali batériu v dobrom stave. Pokiaľ nebude batéria pravidelne nabíjaná (aj keď kolobežka nebude používaná), može dôjsť jej trvalému poškodeniu.

4. Záruka

Prosím dodržiavajte nasledujúce pokyny, aby ste mohli plne využiť všetky výhody tohto zariadenia. Prosím berte na vedomie, že záruka sa nevzťahuje na tieto situácie:
1. Záručná lehota vypršala.
2. Kolobežka bola nesprávne používaná, nedostatočne udržiavaná alebo nesprávne nastavená a boli porušené pokyny pre použitie.
3. Kolobežka bola používaná neodborne, nevhodne skladovaná alebo je poškodená v dôsledku nehody (nárazu).
4. Ak dôjde k poškodeniu kolobežky z dôvodu neodbornej manipulácie (zásahu) do nej, kde chybu nie je možné nájsť, pretože ňou bolo neodborne manipulované majiteľom.
5. Ak je kolobežka nefunkčná, pretože majiteľ použil nesprávnu nabíjačku.
6. Ak nie je k dispozícii doklad o nákupe a údaje uvedené majiteľom sa nezhodujú s údajmi v záznamoch predajcu.
7. Ak kolobežka je poškodená po kontakte s vodou, extrémnou teplotou alebo chemikáliou.
8. Ak je celý elektrosystém poškodený vodou, vlhkosťou, snehom, atď.
9. Ak je kolobežka poškodená následkom násilia, prívalu vody, požiaru, zemetrasenia, úderu blesku, atď.
10. Ak opotrebenie materiálov nie je súčasťou záruky, ako brzdy, kolesá, gumové a plastové časti.